RED SOLUTION

Груминг-станция
для домашних животных
GS50

Руководство по эксплуатации

Гарантийный талон

RUS Русский язык.....3

KAZ Казахский язык.....16

СОДЕРЖАНИЕ

МЕРЫ БЕЗОПАСНОСТИ.....3
Технические характеристики.....6
Комплектация.....6
Устройство прибора.....7
I. ПЕРЕД НАЧАЛОМ ИСПОЛЬЗОВАНИЯ.....8
II. ЭКСПЛУАТАЦИЯ ПРИБОРА.....9
Общие инструкции по использованию груминг-станции.....9
Устройство триммера.....10
Использование триммера.....10
III. УХОД ЗА ПРИБОРОМ.....11
Хранение и транспортировка.....12
IV. ПЕРЕД ОБРАЩЕНИЕМ В СЕРВИС-ЦЕНТР.....12
V. ГАРАНТИЙНЫЕ ОБЯЗАТЕЛЬСТВА.....14
Гарантийный талон.....29

Изготовитель: Нинбо Брайтек Интернешнл Трэйдинг Ко., Лтд.
Адрес: Офис B518, Дуоюань Венчур Билдинг, Сауз Донханьмэнь Роад 188, Юйяо Сити, Чжэцзян Провинс, Китай.
Импортер в Российской Федерации: ООО «РЭД». Адрес: 108810, г. Москва, вн. тер. г. муниципальный округ Внуково, п. Совхоза Крёкшино, ул. Озерная, д. 5, стр.1, помещ. 22. ИНН: 7713491474.

©Red solution®. Все права защищены. 2026
Воспроизведение, передача, распространение, перевод или другая переработка данного документа или любой его части без предварительного письменного разрешения правообладателя запрещены.

УВАЖАЕМЫЙ ПОКУПАТЕЛЬ!

Благодарим вас за то, что отдали предпочтение бытовой технике RED SOLUTION.
Надеемся, что вам понравится продукция компании и вы будете выбирать нас и в будущем.

Внимательно прочитайте руководство по эксплуатации и сохраните его в качестве справочника. Правильное использование прибора значительно продлит срок его службы.

Актуальную версию руководства смотрите на нашем сайте **redsolution.company** на странице соответствующего продукта. Версия, опубликованная на сайте, считается приоритетной.

Хотите узнать больше? Посетите наш сайт **redsolution.company.**
Здесь вы найдете актуальную информацию о технике RED SOLUTION и ожидаемых новинках, сможете получить консультацию онлайн, а также заказать продукцию RED SOLUTION и аксессуары к ней.

Служба поддержки пользователей
RED SOLUTION в России: 8-800-511-86-19.

Прежде чем использовать прибор, внимательно прочтите руководство по эксплуатации и сохраните его для справки. Правильное использование прибора значительно продлит срок его службы.

Актуальную версию руководства по эксплуатации см. на нашем сайте **redsolution.company** на странице соответствующего продукта. Версия, опубликованная на сайте, считается приоритетной.

Меры безопасности и инструкции, содержащиеся в данном руководстве, не охватывают все возможные ситуации, которые могут возникнуть в процессе эксплуатации прибора. При работе с устройством пользователь должен руководствоваться здравым смыслом, быть осторожным и внимательным.

МЕРЫ БЕЗОПАСНОСТИ

- Груминг-станция GS50 предназначена для ухода за шерстью домашних животных. Используйте прибор только по назначению. Использование прибора в целях, отличающихся от указанных в данном руководстве, нарушает правила эксплуатации.
- Производитель не несет ответственности за повреждения, вызванные несоблюдением требований по технике безопасности и правил эксплуатации изделия.

- Данный электроприбор предназначен для использования в быту и может применяться в квартирах, загородных домах или в других подобных непромышленных условиях. Промышленное или любое другое нецелевое использование устройства нарушает условия надлежащей эксплуатации изделия. В этом случае производитель не несет ответственности за возможные последствия.
- Перед подключением прибора к электросети проверьте, совпадает ли ее напряжение с номинальным напряжением прибора (см. технические характеристики или заводскую табличку изделия).
- Используйте удлинитель, рассчитанный на потребляемую мощность прибора. Несоответствие параметров может привести к короткому замыканию или возгоранию кабеля.
- При установке батареек в триммер соблюдайте полярность. Используйте батарейки подходящего типа, не смешивайте батарейки разных типов. При установке батареек руки должны быть сухими.
- Отключайте прибор от электросети во время его очистки. Извлекайте вилку сухими руками, удерживая ее за корпус, а не за провод.
- Не протягивайте шнур электропитания в дверных проемах или вблизи источников тепла. Следите за тем, чтобы электрошнур не перекручивался и не перегибался, не соприкасался с острыми предметами, углами и кромками мебели.

! ПОМНИТЕ: Случайно повредив кабель электропитания, можно вызвать неполадки, которые не соответствуют условиям гарантии, а также получить удар током. При повреждении шнура питания его замену, во избежание опасности, должен производить изготовитель, сервисная служба или аналогичный квалифицированный персонал.

- Не допускайте попадания посторонних предметов в моторный отсек прибора. Не закрывайте всасывающие отверстия, а также вентиляционные отверстия моторного отсека. Блокировка циркуляции воздуха может повредить двигатель.
- Не подносите всасывающее отверстие включенной груминг-станции к глазам, ушам и другим чувствительным частям тела животных и людей во избежание серьезных травм.
- Во время расчесывания, подстригания и т. д. не давите насадкой на кожу животного, чтобы не причинить травму.
- Запрещается пользоваться прибором вблизи наполненных водой емкостей (ванны, раковины и др.), погружать корпус прибора в воду или помещать его под струю воды, а также эксплуатировать прибор в помещениях с повышенной влажностью.
- При использовании в ванной комнате отключайте прибор от электросети после использования,

так как близость воды представляет опасность даже тогда, когда прибор выключен.

- Для дополнительной защиты целесообразно установить устройство защитного отключения (УЗО) с номинальным током срабатывания, не превышающим 30 мА, в цепь питания ванной комнаты; при установке следует обратиться за консультацией к специалисту.

Запрещена эксплуатация прибора в следующих случаях:

1. В помещениях с повышенной влажностью. Существует опасность короткого замыкания, выхода из строя двигателя.

2. На открытом воздухе — попадание влаги или посторонних предметов внутрь корпуса устройства может серьезно повредить его.

3. Вблизи токсичных и легко воспламеняющихся веществ, в помещениях с высокой концентрацией паров горючих веществ (краски, растворителя и т. п.) или горючей пыли. Существует опасность взрыва или пожара.

- Запрещено всасывать раскаленную или остывшую золу, угли, а также непогашенные окурки от сигарет, тлеющий или горящий мусор. Засорение может привести к возгоранию.
- Запрещено всасывать любые жидкости, а также влажные предметы. Попадание влаги внутрь может серьезно повредить прибор.
- Запрещено всасывать порошки для заправки картриджей (тонеров) копировальных аппаратов и принтеров, муку и другие мелкодисперсные сыпучие вещества, а также строительную пыль, частицы штукатурки, гипса, бетона или цемента. Существует опасность засорения фильтров или повреждения двигателя.
- Запрещено всасывать острые предметы: гвозди, битое стекло и т. п., иначе можно повредить контейнер для сбора шерсти и фильтры.
- Запрещается эксплуатировать прибор с видимыми повреждениями на корпусе или шнуре электропитания, после падения или при возникновении неполадок в работе. При возникновении любых неисправностей отключите прибор от электросети и обратитесь в сервисный центр.
- Прибор не предназначен для использования лицами (включая детей) с пониженными физическими, психическими или умственными способностями или при отсутствии у них опыта или знаний, если они не находятся под контролем или не проинструктированы об использовании прибора лицом, ответственным за их безопасность. Дети должны находиться под присмотром, чтобы не допустить игры с прибором.
- Запрещено самостоятельно ремонтировать прибор или вносить изменения в его конструкцию.

Ремонт прибора должен производить исключительно специалист авторизованного сервис-центра. Непрофессионально выполненная работа может привести к поломке прибора, травмам и повреждению имущества.

! ВНИМАНИЕ! Запрещено использовать прибор при любых неисправностях.

Технические характеристики

Модель GS50
Напряжение ..... 220–240 В~, 50/60 Гц
Рабочее напряжение триммера ..... 3 В⎓
Мощность двигателя ..... 300 Вт
Мощность фена ..... 230 Вт
Скорость потока фена* ..... ок. 11 м/с
Суммарная мощность ..... 530 Вт
Защита от поражения электротоком класс II
Мощность всасывания ..... 8 кПа
Объем резервуара ..... 1 л
Материал корпуса ..... пластик
Тип управления ..... электронный
Насадки ..... щетка для шерсти, щетка для линьки, щетка для мебели, плоская насадка, портативный триммер
Насадки для триммера ..... 4 шт. (3 мм, 6 мм, 9 мм, 12 мм)
Питание триммера ..... батарейки АА, 2 шт.
Система фильтрации ..... HEPA-фильтр, сетчатый фильтр из нержавеющей стали, поролон
Защита от перегрева ..... есть
Уровень шума ..... до 64 дБ
Габаритные размеры (Ш*В*Г) ..... 280*255*142 мм
Вес нетто ..... 3,1 кг
Длина шланга ..... 1,8 м
Длина шнура питания ..... 2,2 м

*Измерено с расстояния 10 см от воздуховыпускного отверстия, без насадки-концентратора

Комплектация

Груминг-станция ..... 1 шт.
Насадка для линьки ..... 1 шт.
Щетка для груминга ..... 1 шт.
Щетка для очистки ..... 1 шт.
Щелевая насадка ..... 1 шт.
Триммер ..... 1 шт.
Насадки для триммера ..... 4 шт.
Шланг ..... 1 шт.
Руководство по эксплуатации и гарантийный талон ..... 1 шт.

Производитель, постоянно совершенствуя свою продукцию, имеет право вносить изменения в конструкцию, комплектацию и технические характеристики изделий без дополнительного уведомления об этом. В технических характеристиках допускается погрешность ±10 %.

Устройство прибора

1. Порт всасывания воздуха (пылесос)
2. Контейнер для сбора шерсти
3. Защитная решетка контейнера
4. Крышка контейнера
5. Предварительный фильтр
6. HEPA-фильтр
7. Смотровое окошко в корпусе
8. Корпус груминг-станции
9. Рукоятка
10. Кнопка извлечения контейнера
11. Регулятор скорости
12. Кнопка выбора режима работы фена
13. Порт выброса воздуха (фен)
14. Шланг
15. Насадка для линьки
16. Щетка для груминга
17. Щетка для очистки
18. Щелевая насадка
19. Триммер
20. Насадки для триммера
21. Шнур питания
22. Отсек для наматывания шнура питания

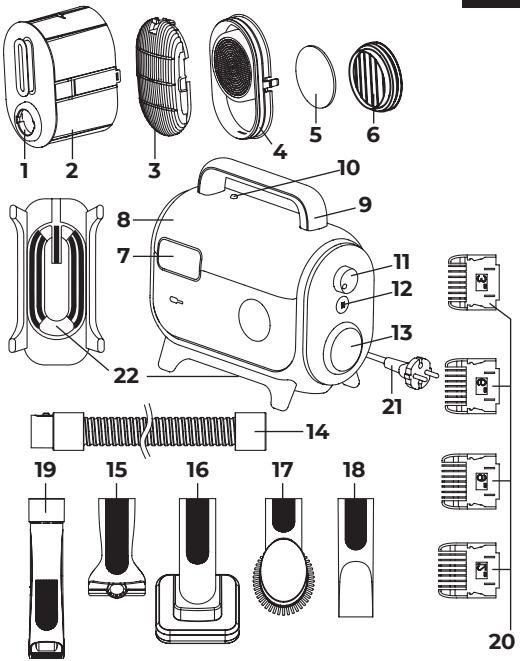

I. ПЕРЕД НАЧАЛОМ ИСПОЛЬЗОВАНИЯ

Аккуратно достаньте изделие и его комплектующие из коробки. Удалите все упаковочные материалы и рекламные наклейки.

Обязательно сохраните на месте предупреждающие наклейки, наклейки-указатели (при наличии) и табличку с серийным номером изделия на его корпусе!

После транспортировки или хранения при низких температурах необходимо выдержать прибор при комнатной температуре не менее 2 часов перед включением.

Корпус прибора протрите влажной тканью и просушите. Во избежание постороннего запаха, при первом использовании очистите прибор.

Перед использованием убедитесь в том, что внешние и видимые внутренние части прибора не имеют повреждений, сколов и других дефектов.

Перед началом работы подсоедините нужную насадку к корпусу станции, как показано на схеме ниже:

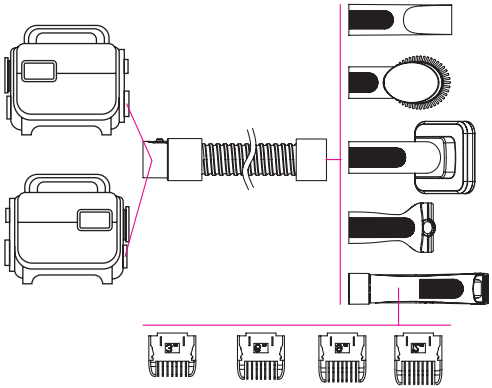

Насадки подсоединяются к корпусу станции через шланг либо к **порту всасывания воздуха со стороны контейнера для сбора шерсти**, и тогда прибор будет работать в режиме пылесоса, либо к **порту выброса воздуха – со стороны панели управления**, и прибор будет работать в режиме фена.

В комплект поставки входят следующие насадки.

• **Насадка для линьки** предназначена для вычесывания шерсти животного, выпадающей при линьке. Нажимайте кнопку на насадке, чтобы удалить лишнюю шерсть пылесосом.

• **Щетка для груминга** предназначена для вычесывания свалявшейся шерсти и посторонних предметов в ней. Нажимайте кнопку на насадке, чтобы удалить лишнюю шерсть пылесосом.

• **Щетка для очистки** позволяет чистить от шерсти одежду и мебель.

• **Щелевая насадка** позволяет убирать шерсть и пыль из труднодоступных мест в помещении. В режиме фена используется как насадка-концентратор.

• **Триммер** предназначен для подстригания и подравнивания шерсти животного.

• **Насадки для триммера** позволяют работать с шерстью различной длины.

! Убедитесь, что шланг подсоединен к корпусу с правильной стороны, так как от этого зависит, будет ли воздух выходить из подсоединенной насадки или всасываться в нее.

II. ЭКСПЛУАТАЦИЯ ПРИБОРА

Общие инструкции по использованию груминг-станции

1. Включите прибор в сеть.

2. Для начала работы установите регулятор в положение ON. Запустится двигатель.

3. Для выбора скорости потока воздуха вращайте регулятор.

4. Если станция используется в режиме фена, кнопкой можно выбрать температурный режим:

- холодный обдув (по умолчанию; кнопка не горит);

- теплый обдув – нажмите для включения (кнопка загорится синим);

- горячий обдув – нажмите и удерживайте для включения (кнопка загорится красным);

5. По окончании работы установите регулятор в положение OFF.

6. Отключите прибор от сети.

Устройство триммера

Триммер представляет собой автономный прибор, работающий от батареек (не входят в комплект), который можно подсоединять к шлангу станции для всасывания подстригаемой шерсти. Устройство триммера см. на схеме ниже.

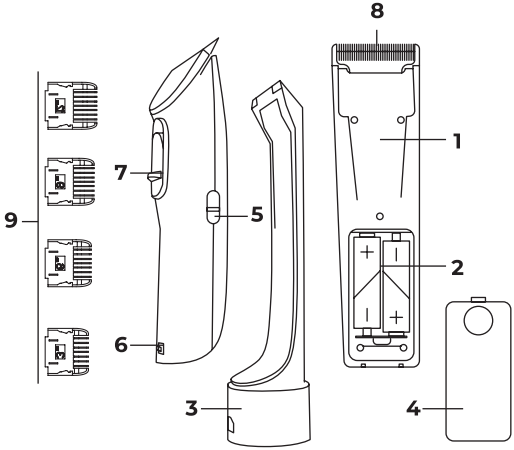

1. Корпус триммера
2. Отсек для батареек
3. Адаптер для подсоединения к шлангу
4. Крышка отсека для батареек
5. Кнопка включения/выключения триммера
6. Кнопка отсоединения адаптера от триммера
7. Регулятор головки триммера
8. Головка триммера
9. Насадки для триммера под шерсть разной длины

Использование триммера

1. Установите батарейки в батарейный отсек, соблюдая полярность.
2. Если длина шерсти животного – от 1,3 до 1,9 мм, установите регулятор головки триммера в соответствующее положение.
3. Если длина шерсти животного – от 3 до 12 мм, установи-

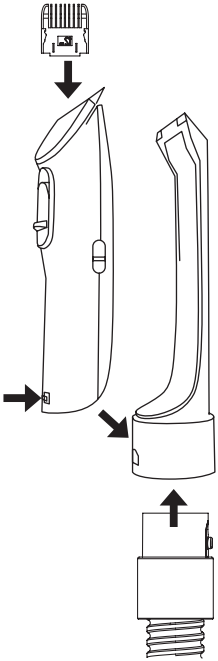

те на головку триммера одну из дополнительных насадок.
4. Для отведения подстригаемой шерсти подсоедините триммер к шлангу через соответствующий адаптер и включите станцию (см. раздел «Общие инструкции по использованию груминг-станции»).
5. Нажмите кнопку включения триммера, чтобы начать работу.
6. По окончании работы выключите триммер и груминг-станцию.

III. УХОД ЗА ПРИБОРОМ

Прежде чем приступать к очистке прибора, убедитесь, что он отключен от электросети.

Протирайте корпус прибора влажной мягкой тканью.

Очищайте контейнер для сбора шерсти по мере заполнения. Очищайте фильтры не реже одного раза в месяц. Детали, которые можно мыть водой, показаны на схеме справа.

Порядок очистки контейнера для сбора шерсти и фильтров см. на схеме ниже.

Убедитесь в правильности установки всех элементов, прежде чем возобновлять использование прибора.

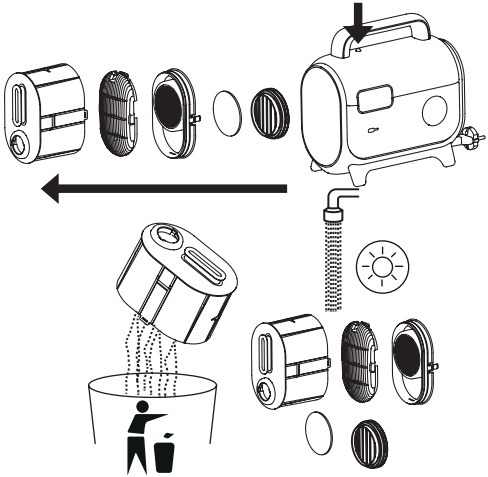

! ЗАПРЕЩАЕТСЯ помещать корпус прибора, триммер, штепсель и шнур электропитания под струю воды или погружать их в воду, а также использовать для очистки прибора любые химически агрессивные или абразивные вещества.

! ЗАПРЕЩАЕТСЯ использование при очистке прибора грубых салфеток или губок, абразивных паст. Также недопустимо использование любых химически агрессивных или других веществ, не рекомендованных для применения с предметами, контактирующими с пищей.

Хранение и транспортировка

Перед хранением и повторной эксплуатацией очистите и полностью просушите все части прибора. Храните прибор в сухом вентилируемом месте вдали от нагревательных приборов и попадания прямых солнечных лучей.

Шнур электропитания намотайте на специальный выступ на днище прибора.

Если вы не планируете пользоваться триммером в течение долгого времени, выньте батарейки из батарейного отсека.

При транспортировке и хранении запрещается подвергать прибор механическим воздействиям, которые могут повредить прибор и/или нарушить целостность упаковки.

Берегите упаковку прибора от воды и других жидкостей.

IV. ПЕРЕД ОБРАЩЕНИЕМ В СЕРВИС-ЦЕНТР

Неисправность	Возможные причины	Способ устранения
Мощность всасывания упала или прибор издает сильный шум	Переполнен контейнер-для сбора шерсти	Очистите контейнер
	Засорены насадка или трубка-удлинитель	Удалите засоры
	HEPA-фильтр засорился	Очистите HEPA-фильтр
Насадка выдувает воздух вместо всасывания, или наоборот, всасывает вместо обдува	Шланг подсоединен к корпусу станции не с той стороны	Подсоедините шланг к подходящему порту станции

Неисправность	Возможные причины	Способ устранения
В режиме низкой скорости прибор издает странные звуки	Особенность работы импульсного электродвигателя	Не является неисправностью
Триммер не включается, или мощность слишком низкая	Батарейки разряжены, установлены неправильно или не установлены	Убедитесь, что в батарейном отсеке триммера корректно установлены подходящие батарейки с достаточным уровнем заряда
Триммер работает, но ножи не достают до шерсти	Головка триммера неправильно отрегулирована, или соответствующая дополнительная насадка не установлена	Отрегулируйте триммер под длину шерсти вашего животного, см. раздел «Использование триммера»

Неисправность	Возможные причины	Способ устранения
Во время работы прибор выключается	Засорены насадка или трубка-удлинитель	Удалите засоры
	Переполнен контейнер для сбора шерсти или HEPA-фильтр засорился	Очистите контейнер и очистите HEPA-фильтр

Если неисправность устранить не удалось, обратитесь в авторизованный сервисный центр.

V. ГАРАНТИЙНЫЕ ОБЯЗАТЕЛЬСТВА

На данное изделие предоставляется гарантия сроком на 12 месяцев с момента его приобретения или с даты изготовления изделия (если дату продажи определить невозможно). В течение гарантийного периода изготовитель обязуется устранить путём ремонта, замены деталей или замены всего изделия любые заводские дефекты.
Гарантия вступает в силу только в том случае, если дата покупки подтверждена печатью магазина и подписью продавца на оригинальном гарантийном талоне. Настоящая гарантия признаётся лишь в том случае, если изделие применялось в соответствии с руководством по эксплуатации, не ремонтировалось, не разбиралось и не было повреждено в результате неправильного обращения с ним, а также сохранена полная комплектность изделия. Данная гарантия не распространяется на естественный износ изделия. Настоящая гарантия не распространяется на изделия, используемые в промышленных и/или коммерческих целях.

Гарантия не распространяется на изделия с повреждениями, вызванными:

- неправильной эксплуатацией, небрежным обращением, неправильным подключением, несоблюдением прилагаемого руководства;
- механическими, тепловыми и иными повреждениями, возникшими по причине неправильной эксплуатации, небрежного отношения или несчастного случая;
- несвоевременной очисткой фильтров, пылесборников и других частей и аксессуаров, требующих периодической очистки и замены;
- попаданием внутрь посторонних предметов, жидкостей, насекомых, грызунов и т. д.;
- повреждением электрических шнуров;
- подключением в сеть с напряжением, отличным от указанного в правилах эксплуатации на изделие, или если параметры питающей сети не соответствуют стандартным;
- неквалифицированным ремонтом и другими вмешательствами, повлёкшими изменения конструкции изделия;
- изменением или удалением серийного номера, или если серийный номер неразборчиво напечатан.

Гарантия не распространяется на узлы, механизмы и аксессуары, имеющие срок естественного износа (щётки для пылесосов, металлические чаши мультиварок и формы для выпекания с антипригарным покрытием, сетка-нож для соковыжималок, ножи, мешки-пы-

лесборники, сменные фильтры, шампуни, жидкости и т. д.), а также на аккумуляторы и батареи питания. В соответствии с руководством по эксплуатации под действие гарантии не подпадают работы по периодическому обслуживанию изделия.
Срок службы изделия и срок действия гарантийных обязательств на него исчисляются со дня продажи или с даты изготовления изделия (в случае, если дату продажи определить невозможно).

Дату изготовления прибора можно найти в серийном номере, расположенном на идентификационной наклейке на корпусе изделия. Серийный номер состоит из 13 знаков. 6-й и 7-й знаки обозначают месяц, 8-й — год выпуска устройства.

0	0	0	0	0	1	1	2	3	3	3	3	3

1 — месяц производства (01 — январь, 02 — февраль... 12 — декабрь),
2 — год производства (1 — 2021 г., 2 — 2022 г.... 0 — 2030 г.),
3 — серийный номер модели.

Установленный производителем срок службы прибора составляет 3 года со дня его приобретения при условии, что эксплуатация изделия производится в соответствии с данным руководством, применимыми техническими стандартами и при соблюдении условий гарантийного обслуживания.

Упаковку, руководство пользователя, а также сам прибор необходимо утилизировать в соответствии с местной программой по переработке отходов. После окончания срока службы не выбрасывайте прибор вместе с бытовыми отходами. Передайте его в специализированный пункт для дальнейшей утилизации. Проявите заботу об окружающей среде. Отходы, образующиеся при утилизации изделий, подлежат обязательному сбору с последующей утилизацией в установленном порядке и в соответствии с действующими требованиями и нормами отраслевой нормативной документации, в том числе в соответствии с СанПиН 2.1.7.1322-03 «Гигиенические требования к размещению и обезвреживанию отходов производства и потребления».

Құралды қолданар алдында нұсқаулықты мұқият оқып шығыңыз және оны анықтама ретінде сақтаңыз. Құрылғыны дұрыс пайдалану оның қызмет ету мерзімін айтарлықтай ұзартады.

Пайдалану нұсқаулығының соңғы нұсқасын алу үшін біздің веб-сайтқа кіріңіз **redsolution.company** тиісті өнім бетінде. Сайтта жарияланған нұсқа басымдық болып саналады.

Осы нұсқаулықтағы қауіпсіздік шаралары мен нұсқаулар құрылғыны пайдалану кезінде туындауы мүмкін барлық жағдайларды қамтымайды. Құрылғымен жұмыс істегенде, пайдаланушы парасаттылықты қолдануы керек, мұқият және мұқият болуы керек.

ҚАУІПСІЗДІК ШАРАЛАРЫ

- GS50 күтім станциясы үй жануарларын күтуге арналған. Құралды тек мақсатына сай пайдаланыңыз. Құрылғыны осы нұсқаулықта көрсетілгеннен басқа мақсаттарда пайдалану пайдалану ережелерін бұзады.
- Өндіруші өнімнің қауіпсіздік талаптары мен пайдалану ережелерін сақтамау салдарынан келтірілген залал үшін жауапты емес.
- Бұл электр құрылғысы тұрмыстық мақсатта пайдалануға арналған және оны пәтерлерде, саяжайларда немесе басқа да осыған ұқсас өндірістік емес жағдайларда пайдалануға болады. Құрылғыны өнеркәсіптік немесе кез келген басқа мақсатсыз пайдалану өнімнің дұрыс жұмыс істеу шарттарын бұзады. Бұл жағдайда өндіруші ықтимал салдарларға жауапты емес.
- Құрылғыны қуат көзіне қоспас бұрын, оның кернеуі құрылғының номиналды кернеуіне сәйкес келетінін тексеріңіз (техникалық сипаттамаларды немесе өнім тақтайшасын қараңыз).
- Құрылғының тұтынылатын қуатына есептелген ұзартқыш сымды пайдаланыңыз. Параметрлердің сәйкес келмеуі кабельдің қысқа тұйықталуына немесе өртке әкелуі мүмкін.
- Триммерге батареяларды орнатқан кезде полярлықты сақтаңыз. Батареялардың дұрыс түрін пайдаланыңыз, әртүрлі типтегі батареяларды араластырмаңыз. Батареяларды орнатқан кезде қолдарыңыздың құрғақ екеніне көз жеткізіңіз.
- Құрылғыны тазалау кезінде оны қуат көзінен ажыратыңыз. Штепсельді сымнан емес, денесінен ұстай отырып, құрғақ қолмен алыңыз.
- Қуат сымын есік саңылаулары арқылы немесе жылу көздерінің жанынан өткізбеңіз. Қуат сымының бұралып немесе майыспағанына, сондай-ақ жиһаздың үшкір заттарға, бұрыштарына немесе жиектеріне тиіп кетпеуіне көз жеткізіңіз.

! ЕСТЕ БОЛЫҢЫЗ: Қуат сымын байқаусызда зақымдау кепілдікте қамтылмаған ақауларды тудыруы және электр тогының соғуына әкелуі мүмкін. Қуат сымы зақымдалған болса, қауіпті болдырмау үшін оны өндіруші, оның қызмет көрсету агенті немесе соған ұқсас біліктілігі бар тұлғалар ауыстыруы керек.

- Құрылғының қозғалтқыш бөлігіне бөгде заттардың түсуіне жол бермеңіз. Қозғалтқыш бөлігіндегі сору саңылауларын немесе желдету саңылауларын жаппаңыз. Ауа айналымын блоктау қозғалтқышты зақымдауы мүмкін.
- әкелмеңізЖануарлар мен адамдардың ауыр жарақаттанбауы үшін көзге, құлаққа және дененің басқа да сезімтал бөліктеріне қосулы күту станциясының сорғыш тесігі.
- Тарау, қырқу, т.б. кезінде жарақат алмас үшін саптаманы жануардың терісіне баспаңыз.
- Құрылғыны су толтырылған ыдыстардың (ванналар, раковиналар, т.б.) жанында пайдалануға, құрылғы корпусын суға батыруға немесе ағынды судың астына қоюға немесе құрылғыны ылғалдылығы жоғары бөлмелерде пайдалануға тыйым салынады.
- Жуынатын бөлмеде пайдаланған кезде, құрылғыны пайдаланғаннан кейін розеткадан ажыратыңыз, өйткені құрылғы өшірілген кезде де судың жақын болуы қауіпті.
- Қосымша қорғаныс үшін ваннаның электрмен жабдықтау тізбегінде номиналды өшіру тогы 30 мА аспайтын қалдық ток құрылғысын (RCD) орнатқан жөн; Орнату кезінде маманмен кеңесу керек.

Құрылғыны келесі жағдайларда пайдалануға тыйым салынады:

1. Ылғалдылығы жоғары бөлмелерде. Қысқа тұйықталу және қозғалтқыштың істен шығу қаупі бар.

2. Сыртта - Құрылғының ішіне ылғал немесе бөгде заттар кірсе, ол қатты зақымдалуы мүмкін.

3. Улы және тұтанғыш заттардың жанында, тұтанғыш булардың (бояу, еріткіш және т.б.) жоғары концентрациясы немесе тұтанғыш шаңы бар бөлмелерде. Жарылыс немесе өрт қаупі бар.

- Ыстық немесе салқындатылған күлді, көмірді, сондай-ақ сөндірілмеген темекі тұқылын, тұтанған немесе жанып тұрған қоқысты соруға тыйым салынады. Кептелу өртке әкелуі мүмкін.
- Кез келген сұйықтықты немесе дымқыл заттарды соруға тыйым салынады. Ішіне ылғалдың түсуі құрылғыны қатты зақымдауы мүмкін.
- Көшірме машиналары мен принтерлеріне арналған картриджде рді (тонерлерді) толтыруға арналған ұнтақтарды, ұнды және басқа да ұсақ дисперсті сусымалы заттарды, сондай-ақ құрылыс шаңын, гипс, гипс, бетон немесе цемент бөлшектерін соруға тыйым салынады. Сүзгі бітеліп қалу немесе қозғалтқыштың зақымдалу қаупі бар.
- Өткір заттарды: шегелерді, шыны сынықтарын және т.б. соруға тыйым салынады, әйтпесе жүн жинауға арналған ыдыс пен сүзгілер зақымдалуы мүмкін.
- Егер корпуста немесе қуат сымында көрінетін зақым болса, ол құлағаннан кейін немесе ақаулар орын алса, құрылғыны пайдаланбаңыз. Кез келген ақаулар орын алса, құрылғыны қуат көзінен ажыратып, қызмет көрсету орталығына хабарласыңыз.
- Бұл құрылғы физикалық сенсорлық немесе ақыл-ой қабілеттері шектеулі немесе тәжірибесі мен білімі жоқ адамдардың (соның ішінде балалар)

пайдалануына арналмаған, егер олардың қауіпсіздігіне жауапты тұлғаның қадағалауымен немесе құрылғыны пайдалану бойынша нұсқау болмаса. Балалардың құрылғымен ойнамауын қадағалау керек.

- Құрылғыны жөндеуге немесе оның дизайнын өз бетіңізше өзгертуге тыйым салынады. Құрылғыны жөндеуді тек уәкілетті қызмет көрсету орталығының маманы орындауы керек. Кәсіби емес жұмыс құрылғының зақымдалуына, жарақатқа және мүліктің бұзылуына әкелуі мүмкін.

! НАЗАР АУДАРЫҢЫЗ! Қандай да бір ақаулар болса, құрылғыны пайдалануға тыйым салынады.

Техникалық сипаттамалар

Үлгі GS50
Кернеу 220–240 В~, 50/60 Гц
Триммердің жұмыс кернеуі ..... 3 В⎓
Қозғалтқыш қуаты ..... 300 Вт
Шаш кептіргіш қуаты ..... 230 Вт
Шаш кептіргіштің
ағын жылдамдығы* ..... шамамен 11 м/с
Жалпы қуат ..... 530 Вт
Электр тогының соғуынан қорғау ..... II сынып
Сору қуаты ..... 8 кПа
Резервуардың көлемі ..... 1 л
Корпус материалы ..... пластик
Басқару түрі ..... электронды
Қосымшалар ..... жүн щеткасы, щетка, жиһаз щеткасы, жалпақ қондырма, портативті қайшы
Триммер қосымшалары ..... 4 дана (3 мм, 6 мм, 9 мм, 12 мм)
Триммердің қуат көзі ..... батареялар AA, 2 дана
Фильтрациялық жүйе ..... HEPA сүзгілері, тот баспайтын болаттан жасалған торлы сүзгі, көбік сүзгі
Қызып кетуден қорғау ..... бар
Шу деңгейі ..... 64 дБ дейін
Жалпы өлшемдер ..... 280*255*142 мм
Таза салмағы ..... 3,1 кг
Түтік ұзындығы ..... 1,8 м
Қуат сымының ұзындығы ..... 2,2 м

*Концентратор форсункасынсыз ауа шығатын тесіктен 10 см қашықтықта өлшенген

Жабдық

Күтім станциясы ..... 1 дана
Қалыптау қондырмасы ..... 1 дана
Күтім щеткасы ..... 1 дана
Тазалау щеткасы ..... 1 дана
Саңылау саптама ..... 1 дана
Триммер ..... 1 дана
Триммер қосымшалары ..... 4 дана
Шланг ..... 1 дана
Пайдаланушы нұсқаулығы
және кепілдік картасы ..... 1 дана

Өндіруші өз өнімдерін үнемі жетілдіріп отыра отырып, олардың дизайнына, конфигурациясына және техникалық сипаттамаларына қосымша ескертусіз өзгертулер енгізуге құқылы. Техникалық сипаттамалар ±10% қатеге жол береді.

Құрылғы құрылымы

1. Ауа сору порты (шаңсорғыш)
2. Жүн жинауға арналған ыдыс
3. Контейнердің қорғаныс торы
4. Контейнер қақпағы
5. Алдын ала сүзгі
6. HEPA сүзгісі
7. Корпустағы қарау терезесі
8. Күтім станциясының корпусы
9. Рычаг
10. Контейнерді шығару түймесі
11. Жылдамдықты реттегіш
12. Шаш кептіргіш режимін таңдау түймесі
13. Ауа шығару порты (шаш кептіргіш)
14. Шланг
15. Қалыптау қондырмасы
16. Күтім щеткасы
17. Тазалау щеткасы
18. Саңылау саптама
19. Триммер
20. Триммер қосымшалары
21. Қуат сымы
22. Қуат сымын орау бөлімі

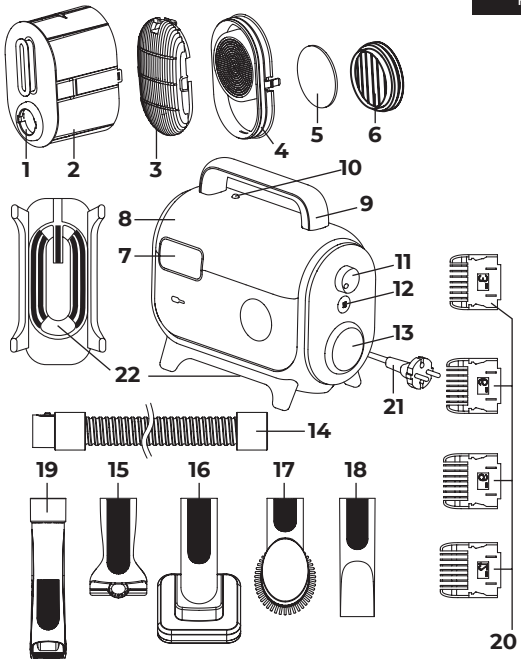

I. ПАЙДАЛАНУ АЛДЫНДА

Құрылғыны және оның құрамдастарын қораптан абайлап алыңыз. Барлық орауыш материалдар мен жарнамалық жапсырмаларды алып тастаңыз.

Ескерту жапсырмаларын, индикаторлық белгілерді (бар болса) және өнім корпусындағы сериялық нөмір тақтайшасын орнында ұстаңыз!

Төмен температурада тасымалдаудан немесе сақтаудан кейін құрылғыны қосу алдында кем дегенде 2 сағат бөлме температурасында ұстау керек.

Құрылғының корпусын дымқыл шүберекпен сүртіп, құрғатыңыз. Бөтен иісті болдырмау үшін құрылғыны бірінші рет қолданар алдында тазалаңыз.

Қолданар алдында құрылғының сыртқы және көрінетін ішкі бөліктерінде зақымдар, чиптер немесе басқа ақаулар жоқ екеніне көз жеткізіңіз.

Жұмысты бастамас бұрын төмендегі диаграммада көрсетілгендей станция корпусына қажетті қондырманы жалғаңыз:

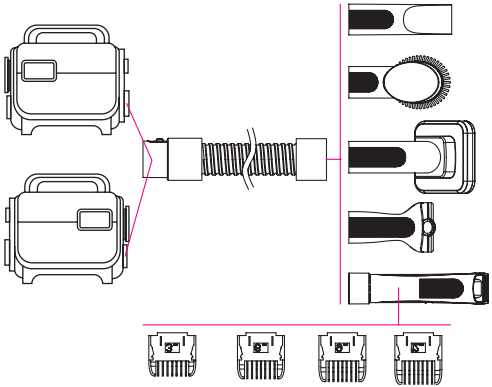

Қондырмалар станция корпусына шланг арқылы не жүн жинауға арналған контейнердің бүйіріндегі ауа сорғыш портына жалғанады, содан кейін құрылғы шаңсорғыш режимінде немесе басқару панелінің бүйіріндегі ауа шығару портына жұмыс істейді, ал құрылғы шаш кептіргіш режимінде жұмыс істейді.

Жеткізу жинағына келесі қосымшалар кіреді.

• **Қалыптау қондырмасы** ол жануарлардың төгілу кезінде түсетін шаштарын тарауға арналған. Артық шашты сору үшін қондырмадағы түймені басыңыз.

• **Күтім щеткасы** күңгірт жүнді және ондағы бөгде заттарды тарауға арналған. Артық шашты сору үшін қондырмадағы түймені басыңыз.

• **Тазалау щеткасы** киім мен жиһазды жүннен тазалауға мүмкіндік береді.

• **Жарық құралы мүмкіндік береді** бөлмедегі жету қиын жерлерден шаш пен шаңды кетіріңіз. Шаш кептіргіш режимінде ол концентратор саптама ретінде пайдаланылады.

• **Триммер арналған** жануарлардың жүнін кесуге және қырқуға арналған.

• **Триммер қосымшалары** әртүрлі ұзындықтағы жүнмен жұмыс істеуге мүмкіндік береді.

! Шлангтың корпусқа дұрыс жағынан қосылғанына көз жеткізіңіз, өйткені бұл бекітілген саптамадан ауаның шығуын немесе оған сорылатынын анықтайды.

II. ҚҰРЫЛҒЫНЫҢ ЖҰМЫСЫ

Күтім станциясын пайдалану бойынша жалпы нұсқаулар

1. Құрылғыны қуат көзіне қосыңыз.

2. Жұмысты бастау үшін реттегішті ҚОСУ күйіне қойыңыз. Қозғалтқыш іске қосылады.

3. Ауа ағынының жылдамдығын өзгерту үшін реттегішті бұраңыз.

4. Станция шаш кептіргіш режимінде пайдаланылса, түймесін басыңыз температура режимін таңдауға болады:

- суық ауа ағыны (әдепкі; түйме жанбайды);

- жылы ауа ағыны – басыңыз қосу үшін (түйме көк түспен жанады);

- ыстық ауа - басып тұрыңыз қосу үшін (түйме қызыл түспен жанады);

5. Жұмысты аяқтағаннан кейін реттегішті OFF күйіне қойыңыз.

6. Құрылғыны электр желісінен ажыратыңыз.

Триммер құрылғысы

Триммер - батареялармен жұмыс істейтін (жинаққа кірмейді) оқшауланған құрылғы, оны кесілген шашты сору үшін станция шлангіне қосуға болады. Триммер құрылғысы төмендегі диаграммада көрсетілген.

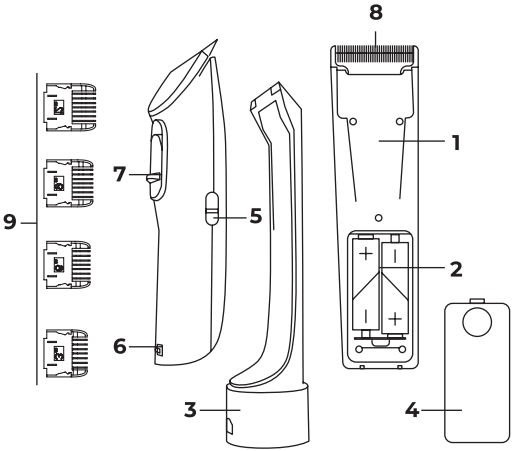

1. Триммер корпусы
2. Батарея бөлімі
3. Түтікке қосуға арналған адаптер
4. Батарея бөлігінің қақпағы
5. Триммерді қосу/өшіру түймесі
6. Адаптерді қайшыдан ажыратуға арналған түйме
7. Триммер басының реттегіші
8. Триммер басы
9. Түрлі шаш ұзындықтарына арналған қайшы қондырмалары

Триммерді пайдалану

1. Батареяларды полярлығын сақтай отырып, батарея бөліміне салыңыз.
2. Үй жануарыңыздың шашының ұзындығы 1,3 және 1,9 мм аралығында болса, қайшы басының реттегішін тиісті күйге орнатыңыз.
3. Егер жануардың шашының ұзындығы 3-тен 12 мм-ге дейін болса, қайшы басына қосым-

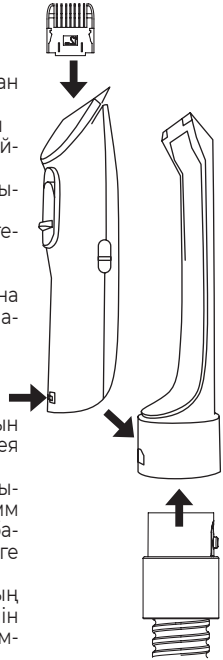

ша қондырмалардың бірін орнатыңыз.
4. Кесілген түкті алу үшін қайшыны тиісті адаптер арқылы шлангқа жалғаңыз және станцияны қосыңыз («Түю станциясын пайдалану бойынша жалпы нұсқаулар» тарауын қараңыз).
5. Кесуді бастау үшін триммердің қуат түймесін басыңыз.
6. Аяқтаған кезде, қайшы мен күтім станциясын өшіріңіз.

III. ҚҰРАЛҒА КҮТІМ КӨРСЕТУ

Құралды тазалауды бастамас бұрын оның қуат көзінен ажыратылғанына көз жеткізіңіз.

Құрылғының корпусын дымқыл жұмсақ шүберекпен сүртіңіз.

! Құрылғының корпусын, қайшыны, ашаны немесе қуат сымын ағынды судың астына қоюға БОЛМАЙДЫ немесе оларды суға батырмаңыз немесе құралды тазалау үшін кез келген химиялық агрессивті немесе абразивті заттарды пайдаланбаңыз

Шаш жинауға арналған контейнерді толтыру кезінде босатыңыз. Сүзгілерді айына кемінде бір рет тазалаңыз. Сумен жууға болатын бөліктер жоғарыдағы диаграммада көрсетілген.

Шаш жинауға арналған контейнер мен сүзгілерді тазалау үшін төмендегі диаграмманы қараңыз.

Құралды қайта қолданар алдында барлық компоненттердің дұрыс орнатылғанын тексеріңіз.

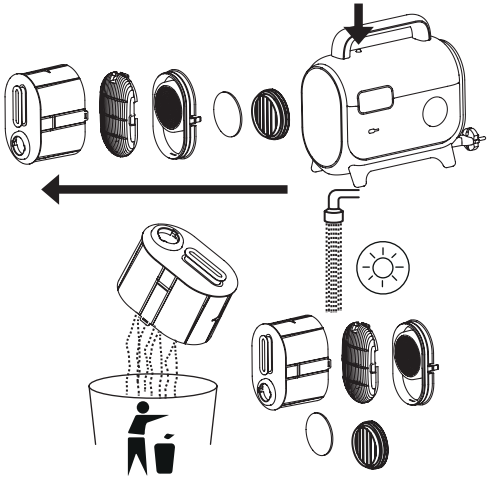

Сақтау және тасымалдау

Сақтау және қайта пайдалану алдында құрылғының барлық бөліктерін толығымен тазалап, құрғатыңыз. Құрылғыны жылыту құрылғылары мен тікелей күн сәулесінен алыс, құрғақ, желдетілетін жерде сақтаңыз.

Қуат сымын құрылғының астыңғы жағындағы арнайы жиектің айналасына ораңыз.

Триммерді ұзақ уақыт бойы пайдалануды жоспарламасаңыз, батареяларды батарея бөлімінен алыңыз.

Тасымалдау және сақтау кезінде құрылғыны зақымдауы және/немесе қаптаманың тұтастығын бұзуы мүмкін механикалық әсерлерге ұшыратуға тыйым салынады.

Құрылғының қаптамасын судан және басқа сұйықтықтардан алыс ұстаңыз.

IV. ҚЫЗМЕТ КӨРСЕТУ ОРТАЛЫҒЫНА ХАБАРЛАС БҰРЫН

Бұзылыс	Ықтимал себептер	Жою әдісі
Сору қуаты төмендеді немесе құрылғы қатты шу шығаруда	Жүн жинайтын ыдыс толы	Контейнерді тазалаңыз
	Саптама немесе ұзартқыш түтік бітеліп қалған	Кедергілерді алып тастаңыз
	HEPA сүзгісі бітеліп қалған	HEPA сүзгісін тазалаңыз
Саптама сорудың орнына ауаны үрлейді немесе керісінше, үрлеудің орнына сорады	Шланг станция корпусына дұрыс емес жағынан қосылған	Шлангты станциядағы сәйкес портқа қосыңыз.

Бұзылыс	Ықтимал себептер	Жою әдісі
Төмен жылдамдық режимінде құрылғы біртүрлі дыбыстар шығарады	Импульстік электр қозғалтқышының жұмыс істеу ерекшеліктері	Бұл ақаулық емес
Триммер қосылмайды немесе қуат тым төмен	Батареялар біткен, дұрыс орнатылмаған немесе орнатылмаған	Триммердің батарея бөлігі дұрыс батареялармен және жеткілікті заряд деңгейімен дұрыс орнатылғанына көз жеткізіңіз.
Триммер жұмыс істейді, бірақ жүздер жүнге жетпейді.	Триммер басы дұрыс реттелмеген немесе дұрыс қондырма орнатылмаған.	Триммерді үй жануарыңыздың пальтосының ұзындығына реттеңіз, «Триммерді пайдалану» бөлімін қараңыз.

Бұзылыс	Ықтимал себептер	Жою әдісі
Жұмыс барысында құрылғы өшеді	Саптама немесе ұзартқыш түтік бітеліп қалған	Кедергілерді алып тастаңыз
	Үй жануарларына арналған шашқа арналған контейнер толы немесе HEPA сүзгісін бітеліп қалған	Контейнерді босатып, HEPA сүзгісін тазалаңыз.

Мәселе шешілмесе, уәкілетті қызмет көрсету орталығына хабарласыңыз.

V. КЕПІЛДІК

Кепілдік талоны қолдану нұсқаулығының соңында орналасқан!

Осы бұйымға сатып алынған сәттен 12 ай мерзіміне кепілдік беріледі. Өндіруші кепілдік кезеңі ішінде жөндеу, бөлшектерді ауыстыру немесе бүкіл бұйымды ауыстыру жолымен кез келген зауыттық ақауларды жоюға міндеттенеді. Кепілдік тек сатып алу күні түпнұсқалық кепілдік талонында дүкен мөрімен және сатушы қолымен расталған жағдайда ғана күшіне енеді. Осы кепілдік тек бұйым пайдалану бойынша нсұқаулыққа сәйкес қолданылған, жөнделмеген, бұзылмаған және онымен дұрыс жұмыс істемеу нәтижесінде зақымданбаған, сонымен қатар бұйымның толық жинағы сақталған жағдайда танылады. Осы кепілдік бұйымның табиғи тозуына және шығын материалдарына таралмайды (сүзгілер және т. б.). Бұйымның қызмет мерзімі мен кепілдік міндеттемелердің жарамдылық мерзімі өндірілген кезден бастап немесе бұйым жасалған кезден бастап есептеледі (егер сатылған күнін анықтау мүмкін болмаса). Аспаптың өндірілген кезі бұйым корпусындағы сәйкестендіру жапсырмасында орналасқан сериялық нөмірден табуға болады. Сериялық нөмір 13 белгіден тұрады. 6-ші және 7-шы белгілер айды, 8-ші — құрылғы шыққан жылды білдіреді.

0	0	0	0	0	1	1	2	3	3	3	3	3

1 – өндірілген ай (01 – қаңтар, 02 – ақпан... 12 – желтоқсан),
2 - шығарылған жылы (1 - 2021, 2 - 2022... 0 - 2030),
3—үлгінің сериялық нөмірі.

Өндіруші белгілеген құрылғының қызмет ету мерзімі өнім осы нұсқаулыққа, қолданыстағы техникалық стандарттарға сәйкес және кепілдік қызмет көрсету шарттарына сәйкес пайдаланылған жағдайда сатып алынған күннен бастап 3 жылды құрайды.

КЕПІЛДІК ҚЫЗМЕТ КӨРСЕТУДІҢ ШАРТТАРЫ

Осы бағдарлама тауар сатылған күннен 12 ай ішінде кепілдік міндеттемелерді қамтиды немесе өндірілген кезден есептеледі (егер сату күнін анықтау мүмкін болмаса). Аспаптың өндірілген кезі бұйым корпусындағы сәйкестендіру жапсырмасында орналасқан сериялық нөмірден табуға болады. Сериялық нөмір 13 белгіден тұрады. 6-ші және 7-шы белгілер айды, 8-ші – құрылғы шыққан жылды білдіреді. Тек клиент кепілдік қызмет көрсету шарттарын ұстанғанда ғана мерзімдер қолданылады. Осы кепілдік өнеркәсіптік және/немесе коммерциялық мақсатта пайдаланылатын бұйымдарға таралмайды. Сату кезінде сатушы кепілдік талонын дұрыс толтыруын, аппараттың сериялық

нөмерін, сату мерзімін көрсетуін, мөр басуын, сонымен қатар қол қоюын қадағалаңыз. Өнімді, жиынтықтылығын, технакалық жағдайын тексеріңіз, кепілдік шартттарымен танысып, қол қойыңыз.
Кепілдік талонында көрсетілген деректерге өзгеріс енгізуге, өшіруге немесе қайтадан жазуға болмайды. Кепілдік келесіден туындаған зақымдары бар бұйымдарға таралмайды:
• дұрыс пайдаланбау, ұқыпсыз қолдану, дұрыс қоспау, ілеспе нұсқаулықты ұстанбау;
• дұрыс пайдаланбау, ұқыпсыз қолдану немесе жазатайым оқиға себебінен туындаған механикалық, жылулық және басқа зақымдардан;
• тазалап және ауыстырып тұруды талап ететін сүзгілерді, шаң жинағыштарды және басқа бөліктер мен аксессуарларды уақытында тазаламаудан;
• ішіне бөгде зат, сұйықтық, жәндіктер, кеміргіштер және т.б. түсуінен;
• электр бауы зақымдануынан;
• осы бұйымды пайдалану ережелерінде көрсетілгенінен басқа кернеумен немесе қоректендіретін желінің стандартты параметрлеріне сәйкес келмейтін желіге қосудан;
• бұйым құрылымы өзгерістерін туындатқан біліксіз жөндеуден және басқа аралосудан;
• тойтарылмас күш әсерінен (өрт, тасқын, найзағай және басқа);
• бұйымның ыстыққа төзімді емес бөліктеріне жоғары сыртқы температураның әсерінен;
• сериялық нөмірі өзгертілген, жойылған немесе анық басылмаған.

Кепілдік нақты тозу мерзімі бар тораптар, механизмдер мен аксессуарларға (шаң сорғыш щеткалары, мультипісіргіштердің металл табақтары мен күйікке қарсы жабындылары бар пісіруге арналған қалыптар, шырын сыққыштардың торпышақтары, пышақтар, қаптаршаң жинағыштар, ауыстырылатын сүзгілер, сусабындар, сұйықтықтар және т.б.), сонымен қатар аккумуляторлық қоректену көздеріне және қоректену батареяларына таралмайды. Пайдалану бойынша нұсқаулыққа сәйкес кепілдіктің әрекетіне аспапқа кезеңді қызмет көрсету бойынша жұмыстар жатпайды.

Сіздің аймақта сервистік орталықтардың бары туралы ақпаратты сондайақ redsolution.company сайтынан нақтылауға болады. Қазақстан Республикасында пайдаланушы қолдау қызметі: тел. +7 777 747 40 44 (Қазақстан Республика бойынша телефон соғу тегін).

Орам, пайдаланушы нұсқаулығы, сондай-ақ құралдың өзін қалдықтарды қайта өңдеу бойынша жергілікті бағдарламаға сәйкес утилизациялау керек. Мұндай бұйымдарды қарапайым тұрмыстық қоқыспен бірге лақтырмаңыз.

ГАРАНТИЙНЫЙ ТАЛОН

Заполняется фирмой-продавцом / Сатушы фирма толтырады

Дата продажи / Сатылған күні

Серийный номер / Сериялық нөмір

Фирма-продавец / Сатушы фирма

Подпись продавца / Сатушының қолы

Печать фирмы-продавца /
Сатушы фирманың мөрі

Изделие надлежащего качества, укомплектовано, технически исправно, претензий не имею. С условиями гарантии ознакомлен.
Бұйымның сапасы жарамды, жинақталған, техникалық жөн, шағымым жоқ. Кепілдік шарттарымен таныстым.

Подпись покупателя /
Сатып алушының қолы

УСЛОВИЯ ГАРАНТИЙНОГО ОБСЛУЖИВАНИЯ

При продаже проследите, чтобы продавец правильно заполнил гарантийный талон, указал серийный номер изделия, дату продажи, поставил свою подпись и печать. Проверьте комплектность и техническое состояние изделия, ознакомьтесь с условиями гарантии и поставьте свою подпись. Не допускается вносить изменения, стирать или переписывать данные, указанные в гарантийном талоне.

Информацию о наличии сервисных центров в вашем регионе можно уточнить на сайте **redsolution.company**. Служба поддержки пользователей в России: тел. 8 (800) 511-86-19 (звонок по России бесплатный).

Адрес организации, уполномоченной на принятие претензий от покупателей и производящей ремонт и техническое обслуживание изделия (ООО «РЭД»): 108810, г. Москва, вн. тер. г. муниципальный округ Внуково, п. Совхоза Крёкшино, ул. Озерная, д. 5, стр.1, помещ. 22.

Если вы недовольны качеством сервисного обслуживания (установленные требованиями Закона о защите прав потребителей сроки на устранение неисправностей по гарантии превышены, отсутствуют запасные части, некачественно выполнен ремонт и т. д.), обращайтесь в головной сервис-центр по телефону 8 (800) 511-86-19 или заполните форму на официальном сайте **redsolution.company**. Благодаря обратной связи мы исправим возникающие недочеты, чтобы сервис был качественным, своевременным и удобным. Спасибо за вашу помощь.

redsolution.company

Сделано в Китае

GS50-RED-UM-2